Weitergabe sowie Vervielfältigung dieser Unterlage, Verwertung und Mitteilung ihres Inhaltes nicht gestattet, soweit nicht ausdrücklich zugestanden. Zuwiderhandlungen verpflichten zu Schadensersatz. Alle Rechte für den Fall der Patentierung oder Gebrauchsmuster-Eintragung vorbehalten.
This document is confidential and shall not be exploited, copied, reprinted or disclosed to a third party in any manner without our prior written permission. All rights reserved, especially in case of patent application or registration of petty patent.

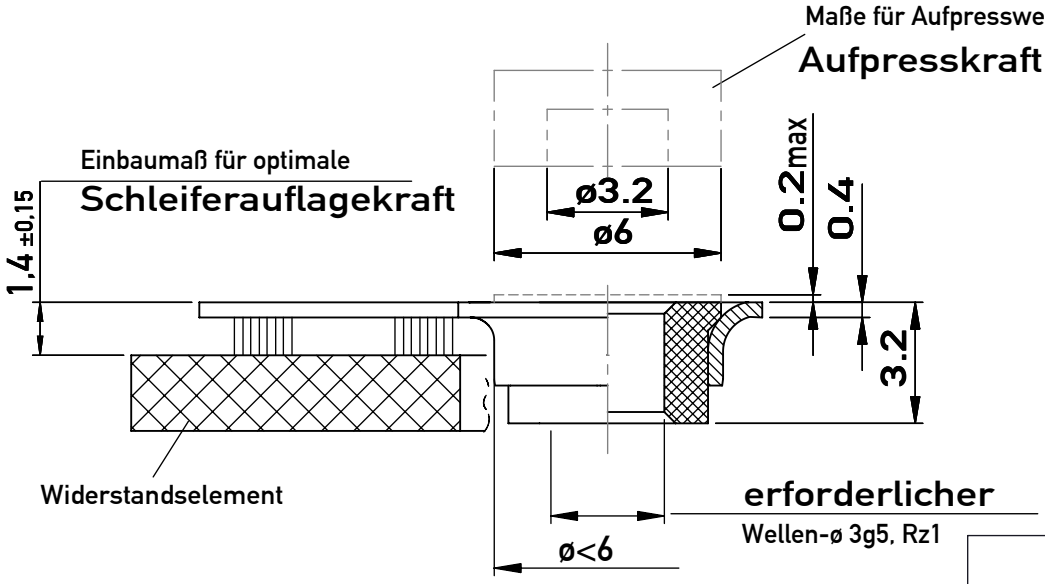

CAD-Freigabe
CAD-release

Papierausdruck unterliegt nicht dem Änderungsdienst

paper print is subject to change

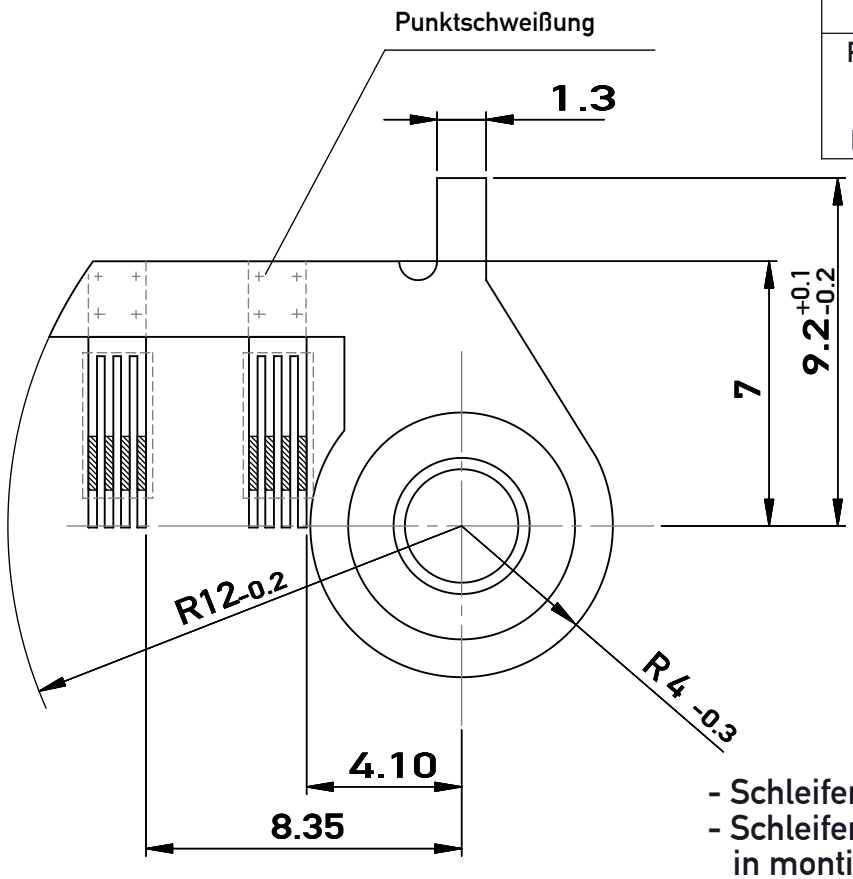

02

- Schleifer gedämpft
- Schleiferauflagekraft von 4 Fingern in montiertem Zustand 0,14±0,04N

Einbaumaße sind keine Fertigungsmaße.
Änderungen vorbehalten.

geltende Dokumente
regarding documents

Index rev. ind.	Änd.-Nr. revision no.	Änderung revision description	Datum date	Bearb. drawn by	Gepr. checked by	Norm standardized by	Genehm. approved by
02	08-129	s. Änderungsbeschreibung	11.11.2008	weller	Roos	-	Braun

Form- u. Lagetoleranzen nach shape and position tolerance per -	Nichttol. Maße unspecified tolerances +/-0.15	Maßstab / scale 1:0.2		Name / name	Datum / date	Typ / type S94 — Format / size A4
			Bearb. drawn by	Bischoff	30.10.2002	Werkstoff / material -
Oberflächenangaben nach surface tolerancing per -	novotechnik Siedle Gruppe Novotechnik Messwertaufnehmer OHG		Gepr. checked by	Ulmer	26.11.2006	Werkstoff-Nr. / material no. -
			Norm standardized by	-	-	Zeichnungsmaßbild drawing -
Werkstückkanten nach part edges per -			Genehm. approved by	Ulmer	26.11.2006	Art.-Nr. part no. 070137
			Ers. f. replaces	-		
Projektionsmethode 1 projection method 1	Benennung / title S-94					Zeichnungsnr. / drawing no. Z001-2531-4 — Blatt / sheet 1 von / of 1

03.01.2012 - W:\ExMedusa\070137_Blatt1~02